SPECIFICATION SHEET

·ESTHER·

ชื่อสินค้า
สุขภัณฑ์ชิ้นเดียวระบบอัตโนมัติไม่ใช้ไฟฟ้า 6 ลิตร รุ่น Gravity ขนาด 405x685x450 มม. สีขาว

Item name
GRAVITY Non Electrical One-Piece Toilet 6L Size 405x685x450 mm White Finish

Item number
ECT-02-122-11SAS

แบรนด์
เอสเธอร์

Brand
Esther



ระบบวาล์ว
ฟลัชวาล์ว: ฟลัชเดี่ยว

Valve system
Flush Valve : Single Flush

การไหลของน้ำ
ปริมาตรการไหล : 6.0 ลิตร/ครั้ง

Water flow
Flow Rate : 6.0 Liters per time

วัสดุ
โถสุขภัณฑ์ : เซรามิก
ฝารองนั่ง : ยูเรียฟอร์มาลดีไฮด์ (UF) แบบปิดนุ่มนวล

Materials
Body : Ceramic
Seat&Cover : Urea-formaldehyde (UF) with Soft Closing

สี
ชนิดผิวเคลือบ : ผิวเคลือบสีขาว

Finish
Coating Surface : White Coating

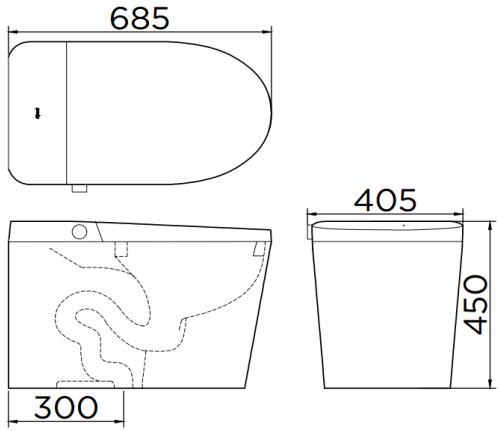

ลักษณะสินค้า

Product Descriptions

มาตรฐาน	: มอก. 792-2554	Standard	: TIS 792-2554
โถสุขภัณฑ์	: 405x685x450 มม.	Size	: 405x685x450 mm
รูปทรงโถ	: รูปทรงอีลองเกต	Bowl Shape	: Elongate Shape
ท่อน้ำทิ้ง	: ลงพื้นระยะ 300 มม.	Outlet	: S-Trap, Rough-in -300 mm
ระบบการชำระล้าง : ระบบฟลัชแบบน้ำวน		Flush System	: Vortex Flushing System
ระบบชำระอัตโนมัติแบบไม่ใช้ไฟฟ้าและแบตเตอรี่		Automatic Flushing System Without Electricity or Batteries	
ระบบชำระอัตโนมัติหลังจากใช้งานภายใน 8 วินาที		Automatic Flushing System Within 8 Seconds After Use	

สินค้าในชุดประกอบด้วย

Consist of

โถสุขภัณฑ์ชิ้นเดียว	Closet, Seat& Lid
ฝารองนั่งอเนกประสงค์	Seat & Cover
ยางรอง	Rubber Seal / Wax ring
สายน้ำดี	Inlet Hose

Dimension	Dimension pack.	Unit
405x685x450	755x485x560	mm
Net Weight	Gross Weight	Unit
36.8	40.85	kg
Packing type	Packing unit	UOM
Brown box	1	Pc
SKU Barcode		
885 1674 65714 2		

karat ENTERPRISE
สอบถาม เสนอแนะ Call Center 08 0555 8555
บริษัท กะรัต เอ็นเตอร์ไพรส์ (ประเทศไทย) จำกัด
9/260 หมู่ที่ 5 ถนนพหลโยธิน ตำบลคลองหนึ่ง
อำเภอคลองหลวง จังหวัดปทุมธานี 12120
E-mail : support @karatenterprise.com

Update: 16/11/2026
FM-MK-001 SPEC SHEET 26/05/2564