SPECIFICATION SHEET

·ESTHER·

ชื่อสินค้า
สุขภัณฑ์ชิ้นเดียวสำหรับเด็ก 3/6 ลิตร
ขนาด 305x530x540 มม. สีขาว

Item name
One-Piece Toilet For Kids 3/6 L
Size 305x530x540 mm White Finish

Item number
ECT-07-101D-11

แบรนด์
เอสเธอร์

Brand
Esther



ระบบวาล์ว
ฟลัชวาล์ว: ฟลัชคู่

Valve system
Flush Valve : Dual Flush

การไหลของน้ำ
ปริมาตรการไหล : 3.0, 6 ลิตร/ครั้ง

Water flow
Flow Rate : 3.0, 6 Liters per time

วัสดุ
โถสุขภัณฑ์ : เซรามิก
ฝารองนั่ง : พีพี

Materials
Body : Ceramic
Seat&Cover : PP

สี
ชนิดผิวเคลือบ : ผิวเคลือบสีขาว

Finish
Coating Surface : White Coating

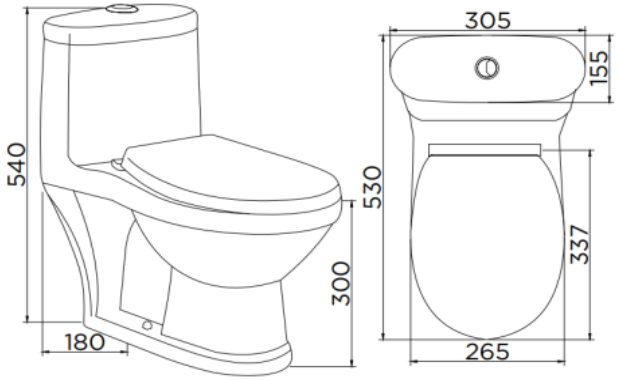

ลักษณะสินค้า
มาตรฐาน : มอก. 792-2554
โถสุขภัณฑ์ : 305x530x540 มม.
รูปทรงโถ : รูปทรงอีลองเกต
ท่อน้ำทิ้ง : ลงพื้นระยะ 180 มม.
ระบบการชำระล้าง : วอชดาวน์

Product Descriptions
Standard : TIS 792-2554
Size : 305x530x540 mm
Bowl Shape : Elongate Shape
Outlet : S-Trap, Rough-in 180 mm
Flush System : Wash Down

สินค้าในชุดประกอบด้วย
โถสุขภัณฑ์ชิ้นเดียว
อุปกรณ์ภายในหม้อน้ำ
ฝารองนั่งอเนกประสงค์
สายน้ำดี
ฝาหม้อน้ำ

Consist of
Closet, Seat& Lid
Tank Trim, Flush fitting
Seat & Cover
Inlet Hose
Lid

Dimension	Dimension pack.	Unit
305x530x540	305x540x590	mm
Net Weight	Gross Weight	Unit
22.14	23.60	kg
Packing type	Packing unit	UOM
Carton Box	1 pc/carton	Pc
SKU Barcode		
885 1674 65409 7		

karat ENTERPRISE
สอบถาม เสนอแนะ Call Center 08 0555 8555
บริษัท กะรัต เอ็นเตอร์ไพรส์ (ประเทศไทย) จำกัด
9/260 หมู่ที่ 5 ถนนพหลโยธิน ตำบลคลองหนึ่ง
อำเภอคลองหลวง จังหวัดปทุมธานี
12120
E-mail : support@karatenterprise.com

Update: 22/07/2026
FM-MK-001 SPEC SHEET 26/05/2564